ジュニア男子（ダブルス）

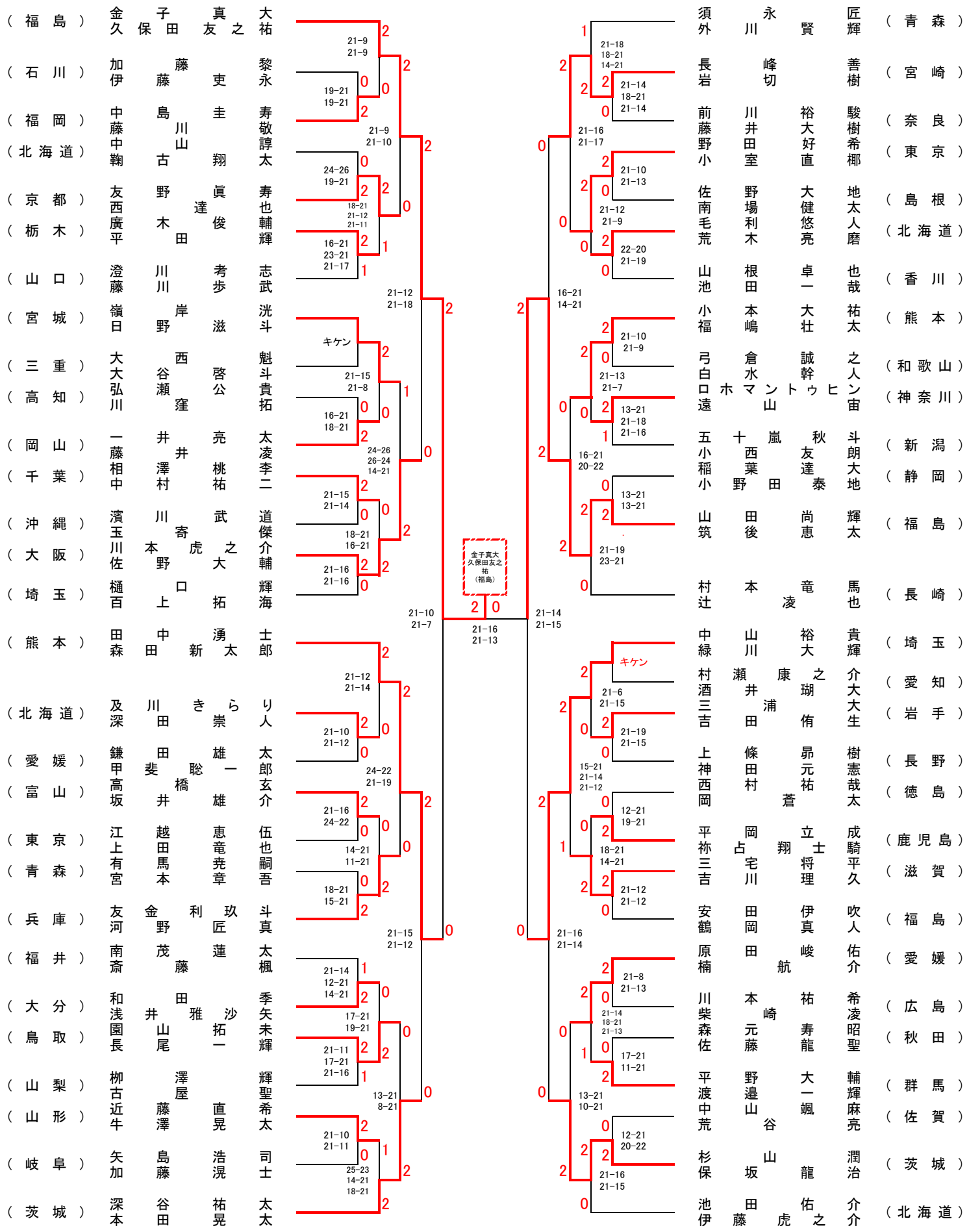
（福島）金子真大 久保田友之祐
（石川）加藤黎 伊藤吏永
（福岡）中島圭寿 藤川敬
（北海道）中山諄 鞠古翔太
（京都）友野眞寿 西達也
（栃木）廣木俊輔 平田輝
（山口）澄川考志 藤川歩武
（宮城）嶺岸洸 日野滋斗
（三重）大西魁 大谷啓斗
（高知）弘瀬公貴 川窪拓
（岡山）一井亮太 藤井凌
（千葉）相澤桃李 中村祐二
（沖縄）濱川武道 玉寄傑
（大阪）川本虎之介 佐野大輔
（埼玉）樋口輝 百上拓海
（熊本）田中湧士 森田新太郎
（北海道）及川きらり 深田崇人
（愛媛）鎌田雄太 甲斐聡一郎
（富山）高橋玄 坂井雄介
（東京）江越恵伍 上田竜也
（青森）有馬尭嗣 宮本章吾
（兵庫）友金利玖 河野匠斗
（福井）南茂蓮太 斎藤楓
（大分）和田季 浅井雅沙矢
（鳥取）園山拓未 長尾一輝
（山梨）柳澤輝 古屋聖
（山形）近藤希 牛澤直晃太
（岐阜）矢島浩司 加藤滉士
（茨城）深谷祐太 本田晃太
21-9 21-9
19-21 19-21
21-9 21-10
24-26 19-21
18-21 21-12 21-11
16-21 23-21 21-17
21-12 21-18
キケン
21-15 21-8
16-21 18-21
24-26 26-24 14-21
21-15 21-14
18-21 16-21
21-16 21-16
21-10 21-7
21-12 21-14
21-10 21-12
24-22 21-19
21-16 24-22
14-21 11-21
18-21 15-21
21-15 21-12
21-14 12-21 14-21
17-21 19-21
21-11 17-21 21-16
13-21 8-21
21-10 21-11
25-23 14-21 18-21
金子真大 久保田友之祐（福島）
21-16 21-13
21-14 21-15
須永匠 外川賢輝（青森）
長峰善 岩切樹（宮崎）
前川裕駿 藤井大樹 野田好希 小室直椰（奈良）（東京）
佐野大地 南場健太 毛利悠人 荒木亮磨（島根）（北海道）
山根卓也 池田一哉（香川）
小本大祐 福嶋壮太（熊本）
弓倉誠之 白水幹人 ロホマントゥヒン 遠山宙（和歌山）（神奈川）
五十嵐秋斗 小西友朗 稲葉達大 小野田泰地（新潟）（静岡）
山田尚輝 筑後恵太（福島）
村本竜馬 辻凌也（長崎）
中山裕貴 緑川大輝（埼玉）
村瀬康之介 酒井瑚大 三浦 吉田侑生（愛知）（岩手）
上條昴樹 神田元憲 西村祐哉 岡蒼太（長野）（徳島）
平岡立成 祢占翔士騎 三宅将平 吉川理久（鹿児島）（滋賀）
安田伊吹 鶴岡真人（福島）
原田峻佑 楠航介（愛媛）
川本祐希 柴崎凌 森元寿昭 佐藤龍聖（広島）（秋田）
平野大輔 渡邉一輝 中山颯麻 荒谷亮（群馬）（佐賀）
杉山潤 保坂龍治（茨城）
池田佑介 伊藤虎之介（北海道）
21-18 18-21 14-21
21-14 18-21 21-14
21-16 21-17
21-10 21-13
21-12 21-9
22-20 21-19
16-21 14-21
21-10 21-9
21-13 21-7
13-21 21-18 21-16
16-21 20-22
13-21 13-21
21-19 23-21
キケン
21-6 21-15
21-19 21-15
15-21 21-14 21-12
12-21 19-21
18-21 14-21
21-12 21-12
21-16 21-14
21-8 21-13
21-14 18-21 21-13
17-21 11-21
13-21 10-21
12-21 20-22
21-16 21-15