平成２１年度長崎県高等学校春季選手権大会（男子）

男子ダブルスー１

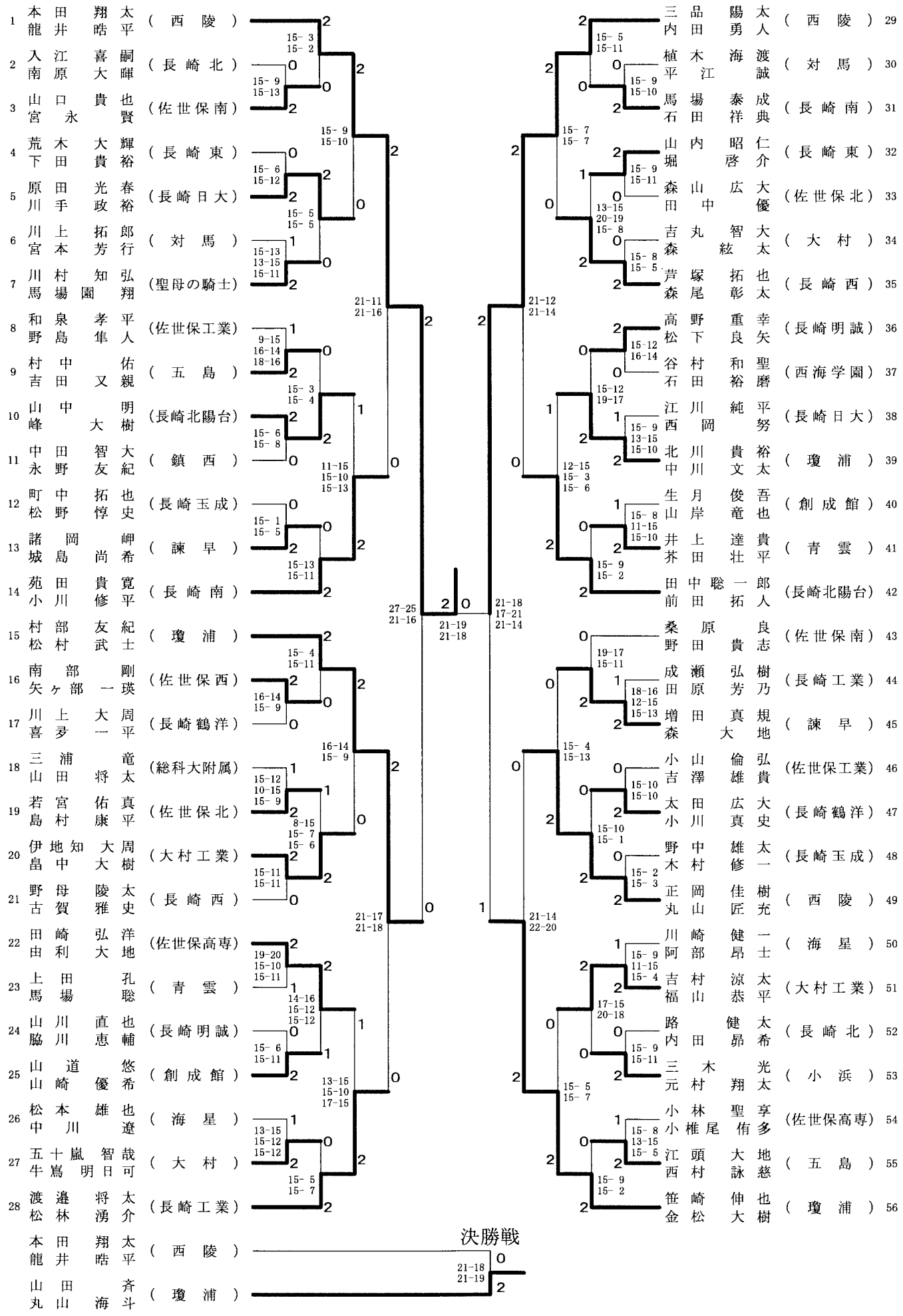

平成２１年度長崎県高等学校春季選手権大会（男子）

男子ダブルスー２

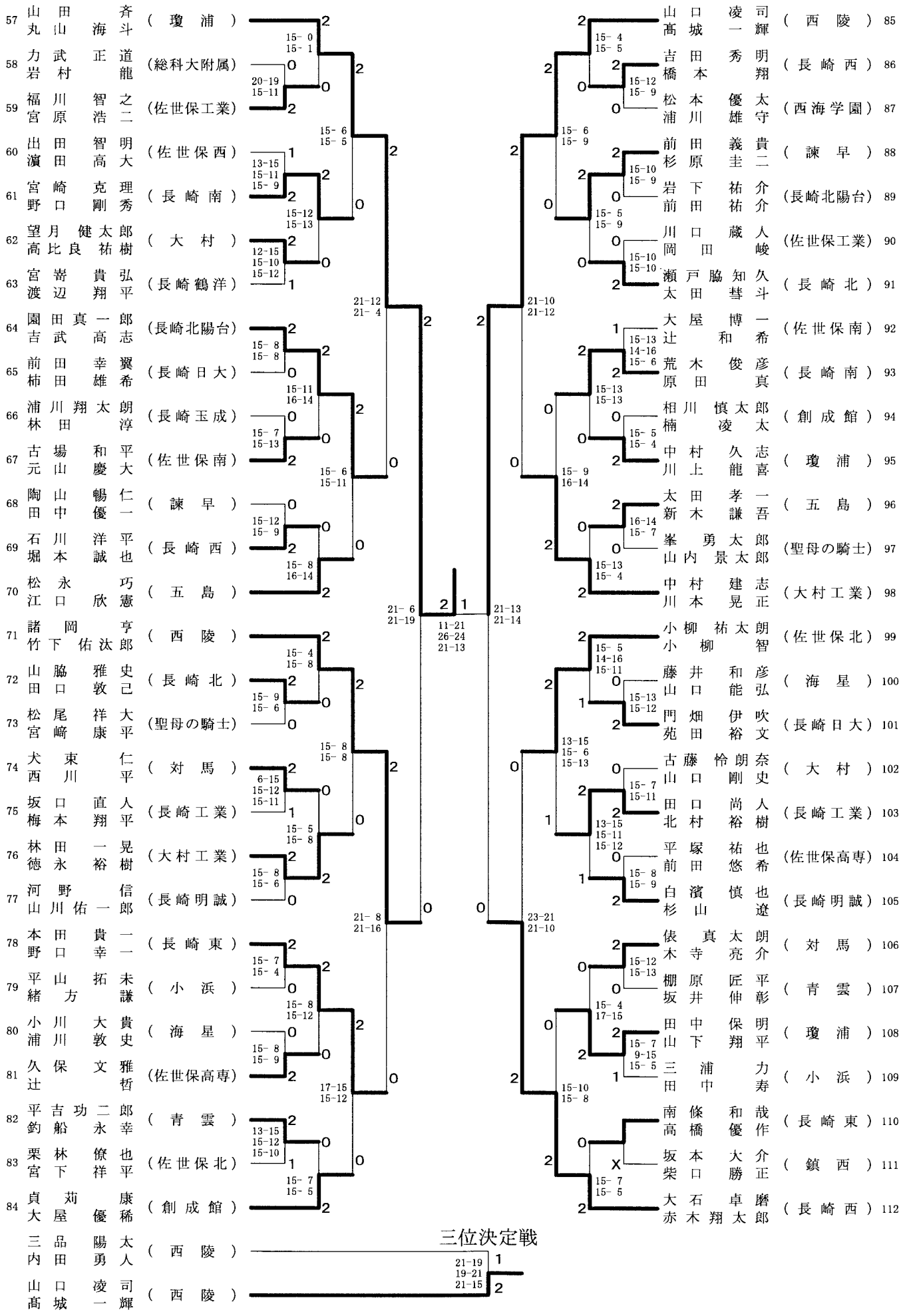

平成２１年度長崎県高等学校春季選手権大会（男子）

男子シングルスー１

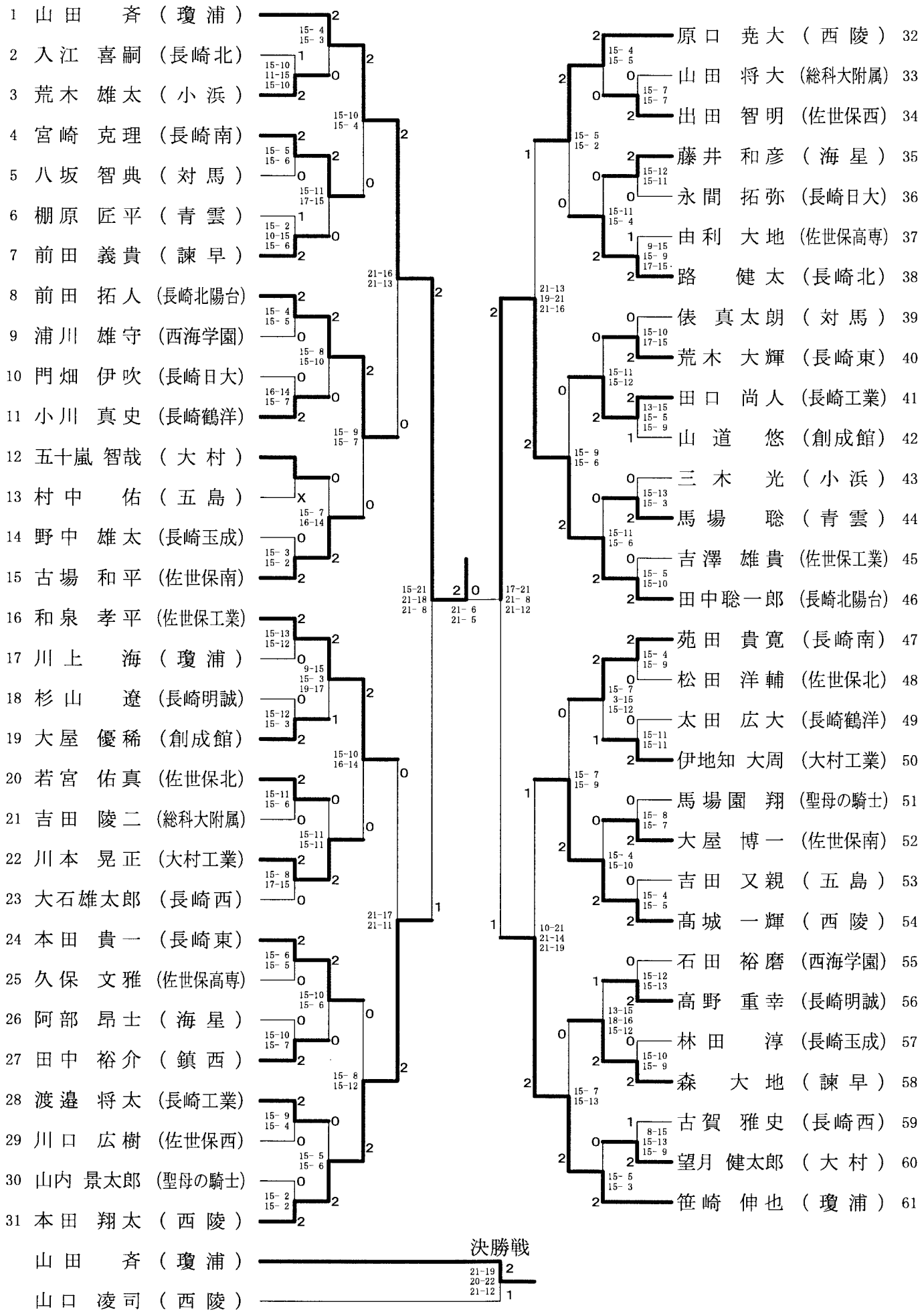

平成２１年度長崎県高等学校春季選手権大会（男子）

男子シングルス－２

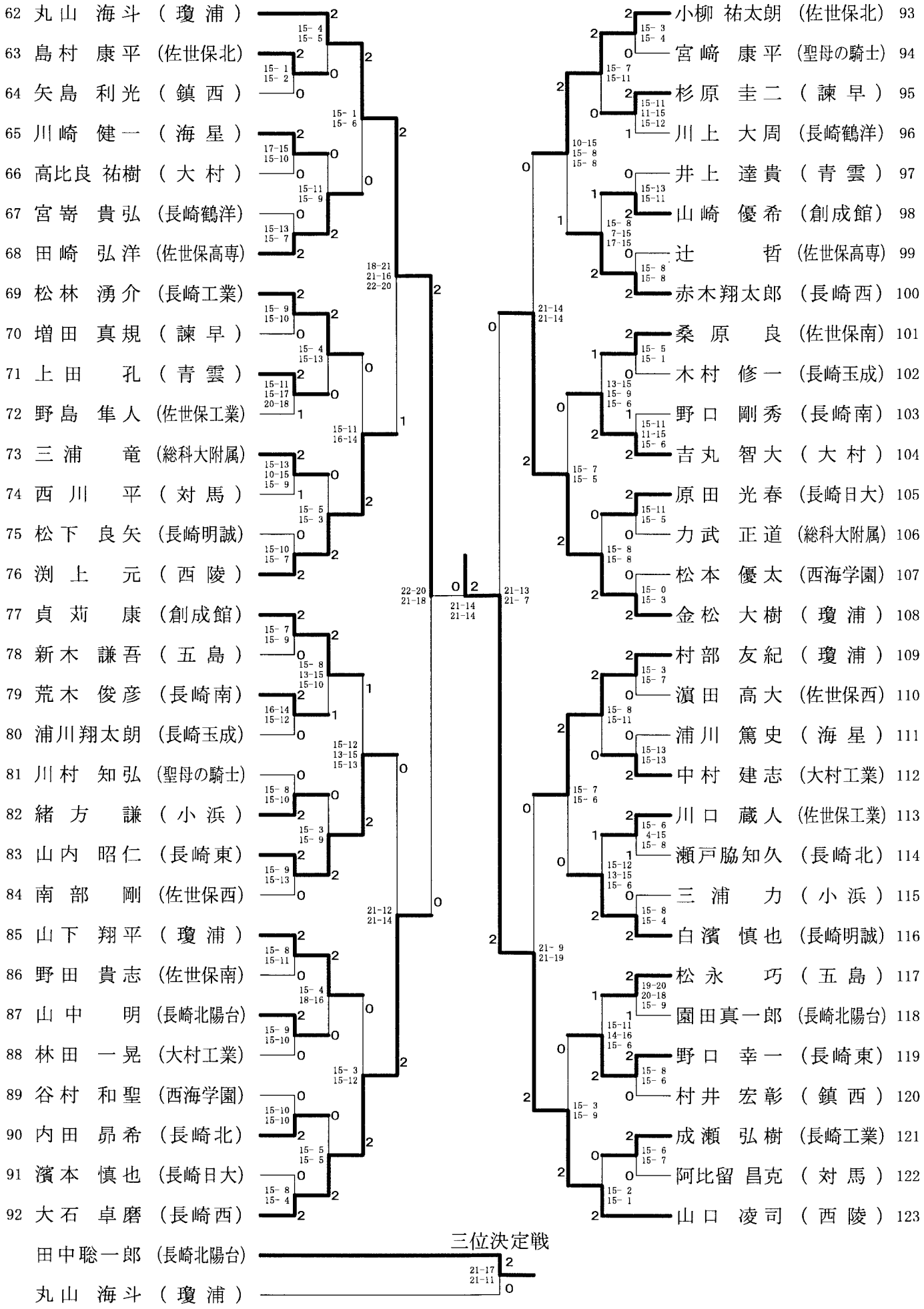

平成２１年度長崎県高等学校春季選手権大会（女子）

女子ダブルスー１

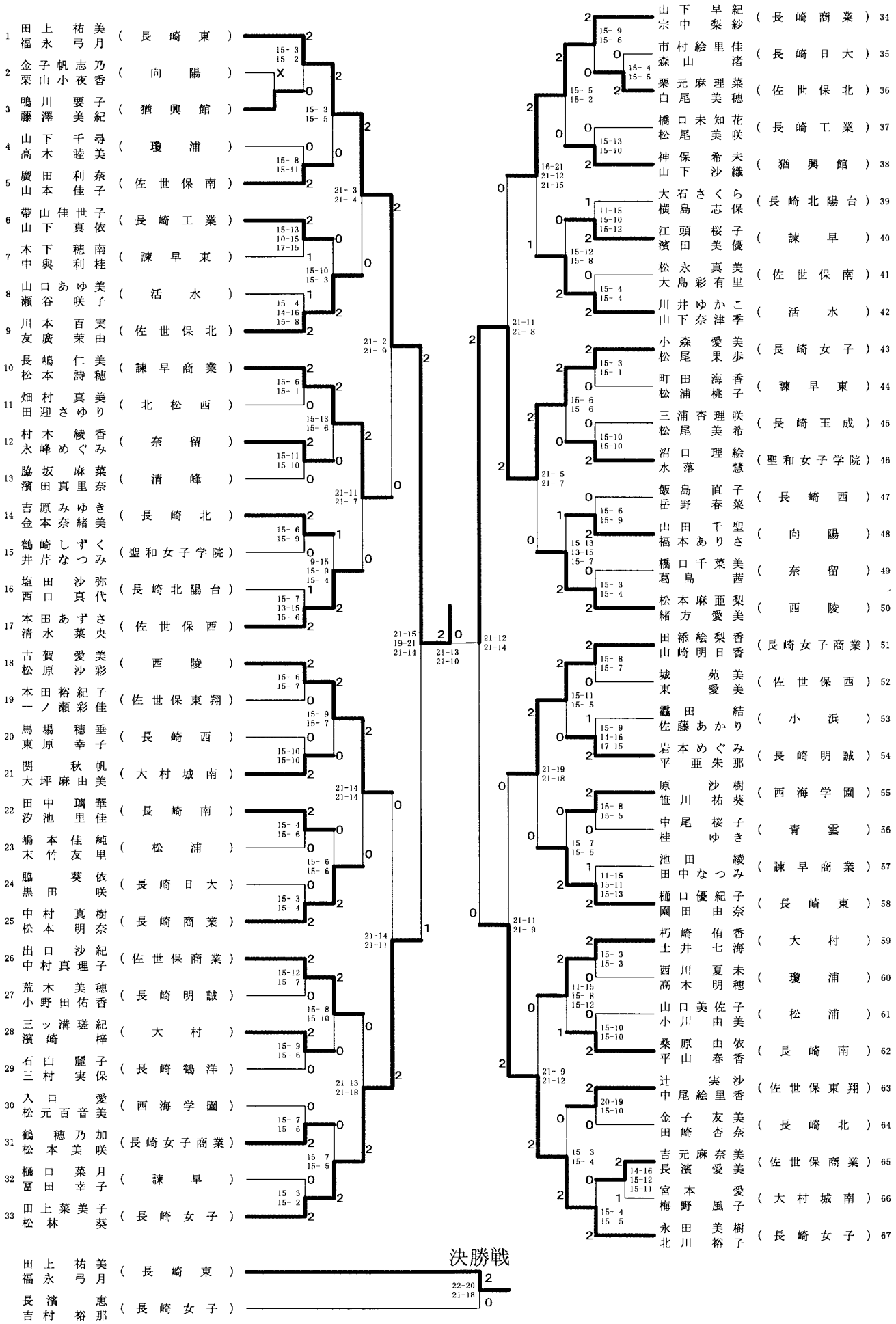

平成２１年度長崎県高等学校春季選手権大会（女子）

女子ダブルス－２

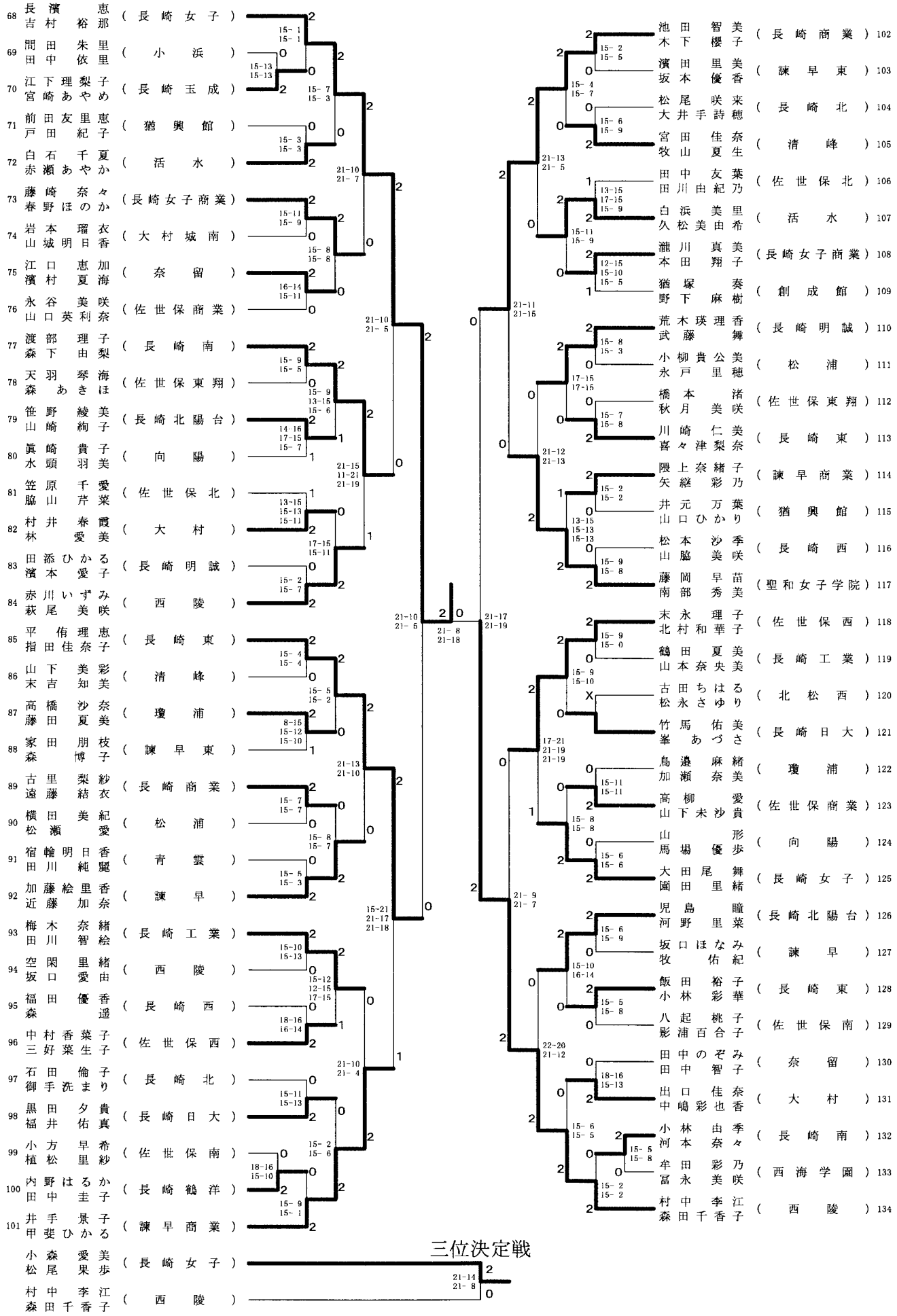

平成２１年度長崎県高等学校春季選手権大会（女子）

女子シングルスー１

1 小森 愛美 （長崎女子）
2 中村 珠理 （北松西）
3 水頭 羽美 （向陽）
4 田中 友葉 （佐世保北）
5 河野 里菜 （長崎北陽台）
6 飯島 直子 （長崎西）
7 大坪麻由美 （大村城南）
8 本田 翔子 （長崎女子商業）
9 朽崎 侑香 （大村）
10 本田あずさ （佐世保西）
11 宮田 佳奈 （清峰）
12 田中 璃華 （長崎南）
13 黒田 夕貴 （長崎日大）
14 荒木瑛理香 （長崎明誠）
15 笹川 祐葵 （西海学園）
16 樋口優紀子 （長崎東）
17 樋口 菜月 （諫早）
18 影浦百合子 （佐世保南）
19 木下 櫻子 （長崎商業）
20 福永 弓月 （長崎東）
21 高木 睦美 （瓊浦）
22 松浦 瑞希 （小浜）
23 桂 ゆき （青雲）
24 木下 穂南 （諫早東）
25 吉原みゆき （長崎北）
26 中尾絵里香 （佐世保東翔）
27 江下理梨子 （長崎玉成）
28 大田尾有香 （諫早商業）
29 永谷 美咲 （佐世保商業）
30 猶塚 奏 （創成館）
31 水落 慧 （聖和女子学院）
32 白浜 美里 （活水）
33 田川 智絵 （長崎工業）
34 小柳貴公美 （松浦）
35 山下 沙織 （猶興館）
36 濱村 夏海 （奈留）
37 村中 李江 （西陵）

38 長濱 恵 （長崎女子）
39 山本 佳子 （佐世保南）
40 村井 春霞 （大村）
41 加瀬 奈美 （瓊浦）
42 山口美佐子 （松浦）
43 田中のぞみ （奈留）
44 濱田 美優 （諫早）
45 梅木 奈緒 （長崎工業）
46 藤岡 早苗 （聖和女子学院）
47 中村 真樹 （長崎商業）
48 天羽 琴海 （佐世保東翔）
49 久松美由希 （活水）
50 佐藤あかり （小浜）
51 高柳 愛 （佐世保商業）
52 御手洗まり （長崎北）
53 大石さくら （長崎北陽台）
54 原 沙樹 （西海学園）
55 古賀 愛美 （西陵）
56 平 侑理恵 （長崎東）
57 森 博子 （諫早東）
58 松永さゆり （北松西）
59 小野田佑香 （長崎明誠）
60 眞崎 貴子 （向陽）
61 田添絵梨香 （長崎女子商業）
62 北村和華子 （佐世保西）
63 汐池 里佳 （長崎南）
64 井手 景子 （諫早商業）
65 脇坂 麻菜 （清峰）
66 福井 佑真 （長崎日大）
67 友廣 茉由 （佐世保北）
68 馬場 穂垂 （長崎西）
69 岩本 瑠衣 （大村城南）
70 松尾 美希 （長崎玉成）
71 浦川 茅乃 （青雲）
72 前田友里恵 （猶興館）
73 田上菜美子 （長崎女子）

決勝戦

小森 愛美 （長崎女子）
吉村 裕那 （長崎女子）

平成２１年度長崎県高等学校春季選手権大会（女子）
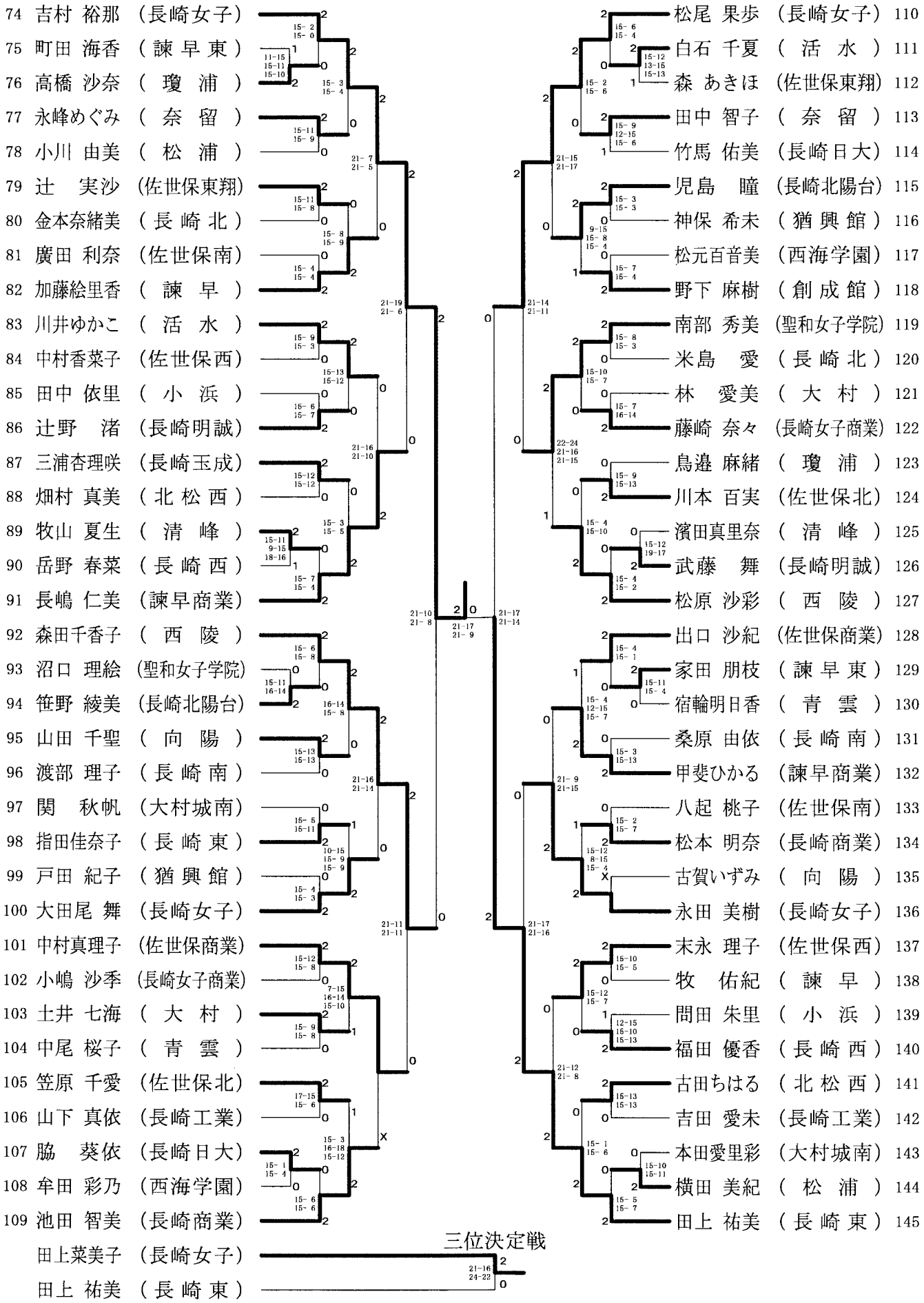
女子シングルスー２